FICHE TECHNIQUE
BATTERIE 12V 14AH

Volthium

SPÉCIFICATIONS ÉLECTRIQUES

Voltage	12.8 volt
Capacité	14 Ah
Capacité @ 14A	65 min
Énergie	180 Wh
Auto-décharge	<3% par mois
Unité maximum en série	2
Unité maximum en parallèle	4

SPÉCIFICATIONS DE DÉCHARGE

Courant de décharge continue	3 A
Courant de décharge de pointe	10 A
BMS - Courant de décharge de déconnexion	30 A
BMS - Voltage de décharge de déconnexion	10 V
Voltage de reconnexion	10.8 V
Protection de court circuit	Oui
Soft-Start Resistor (Avoid inrush)	Non

SPÉCIFICATIONS DE CHARGE

Courant de charge recommandé	1 A - 3 A (14.6 V - 3 A)
Courant de charge maximum	10 A
Voltage de charge recommandé	14.2 V - 14.6 V (Bulk) 13.6 V (Float)
BMS - Voltage de charge de déconnexion	15.6 V
Voltage de reconnexion	14.4 V

SPÉCIFICATIONS COMMUNICATIONS

Bluetooth	Non
Ports de communications	Non
Écran LCD affichant voltage de la batterie	Non
Volthium CAN Hub Communication (VE.CAN)	Non
Volthium Bluetooth Dongle	Non

SPÉCIFICATIONS DE TEMPÉRATURES

Température de décharge	-20 à 60 °C
Température de charge	0 à 45 °C
Température élevée de déconnexion	60 °C
Température élevée de reconnexion	55 °C
Température d'entreposage	-10 à 50 °C

NOMBRE DE CYCLES SELON LE % DE DÉCHARGE

30% de décharge	8200 < cycles
80% de décharge	6000 < cycles
100% de décharge	3000 < cycles

SPÉCIFICATIONS MÉCANIQUES

Dimensions (Longueur X Largeur X Hauteur)	151 X 98 X 97 mm 5.95 X 3.86 X 3.81 po
Poids	1.4kg / 3 lbs
Type de terminal	tabs
Protection du boitier	IP55

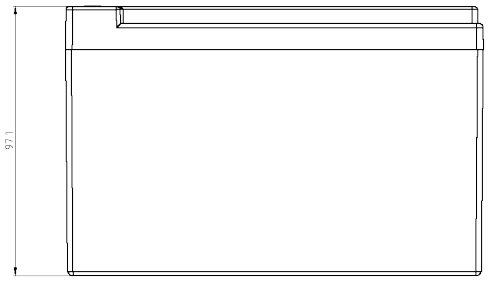

CERTIFICATIONS & CONCEPTION
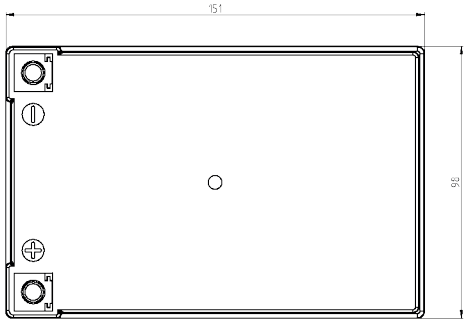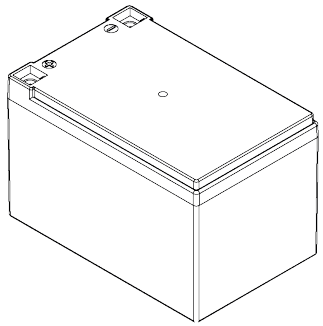
Certifications	CELLULES: UL1642
Classification de transport	UN 3480 | CLASS 9
Type de cellule	Cylindric - LiFePO4 – 15 AH 3.2V - Grade A+
Assemblage	4S1P