Volthium

FICHE TECHNIQUE BATTERIE 51.2V 100AH

Heat function

Autochauffante (optionnel $)

Volthium

SPÉCIFICATIONS ÉLECTRIQUES

Voltage	51.2 volt
Capacité	100 Ah
Capacité @ 20A	300 min
Énergie	5120 Wh
Auto-décharge	<1% par mois
Unité maximum en parallèle	Jusqu'à 16 en parallèle

SPÉCIFICATIONS DE CHARGE

Courant de charge recommandé	60 A
Courant de charge maximum	80 A
Charge voltage recommandé	56 V (Bulk) 54.4 V (Float)
BMS - Voltage de charge de déconnexion	60 V (1s)
BMS - Voltage de reconnexion	55.2 V

SPÉCIFICATIONS DE CHAUFFAGE (OPTIONNEL)

Température de chauffage	-30 à 11 °C
Courant requis pour activation	8 A
Courant utilisé pour le chauffage	5.5 A

SPÉCIFICATIONS DE TEMPÉRATURES

Température de décharge utilisable	-20 à 55 °C
Température de charge recommandé	0 à 45 °C
Température élevée de déconnexion / Reconnexion en charge (BMS)	70 °C / 60 °C
Température basse de déconnexion / Reconnexion en charge (BMS)	0 °C / 5 °C
Température d'entreposage	-20 à 45 °C
Voltage d'entreposage	>53V
Température élevée de déconnexion / Reconnexion en décharge (BMS)	75 °C / 65 °C
Température basse de déconnexion / Reconnection pendant la décharge (BMS)	-20 °C / -10 °C

SPÉCIFICATIONS DE DÉCHARGE

Courant de décharge continue	100A
Courant de décharge de pointe 1	105 A (30s)
Voltage de décharge de déconnexion (BMS)	43.2 V
Protection de court circuit	Oui

SPÉCIFICATIONS DE COMMUNICATION

Bluetooth	Nécessite un dongle BT (accessoire en option)
Ports de communication	R5485 / CAN
Communications du hub CAN Volthium (VE.CAN)	Compatible
Protocole de l'onduleur	Victron, Solark, Schneider, LuxPower

NOMBRE DE CYCLES SELON LE % DE DÉCHARGE

30% de décharge	8200 < cycles
80% de décharge	4250 < cycles
100% de décharge	3000 < cycles

SPÉCIFICATIONS MÉCANIQUES

Dimensions (Longueur X Largeur X Hauteur) Groupe 8D	442 X 435 X 230 mm 19 X 17.13 X 9.05 po
Poids	104 lbs
Type de terminal	Amphenol Surlok (SLPIRB35CPSO0)
Interface de communication	RS485 & CAN (Victron VE.CAN / SolArk / Growatt / Schneider...)

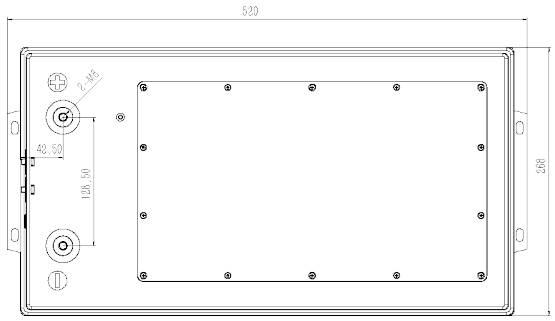

CERTIFICATIONS & CONCEPTION

Conception	16S1P
Certifications	Full Pack Assembly ETL SP-1000 | Cells UL1973 & CSA UL9540A | IEC62619 | IEC62660 | Breaker UL1077 @ CSA C22.2 No. 235-04 | Terminal UL1977
Classification de transport	UN 3480 | CLASS 9
Type de cellule	SquareCell - LiFePO4

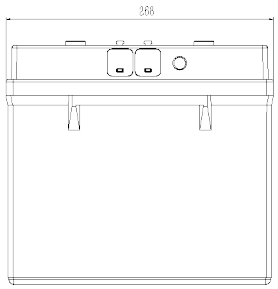

NOMBRE DE CYCLES SELON LE % DE DÉCHARGE

30% de décharge	8200 < cycles
80% de décharge	4250 < cycles
100% de décharge	3000 < cycles

SPÉCIFICATIONS MÉCANIQUES

Dimensions (Longueur X Largeur X Hauteur) Groupe 8D	442 X 435 X 230 mm 19 X 17.13 X 9.05 po
Poids	104 lbs
Type de terminal	Amphenol Surlok (SLPIRB35CPSO0)
Interface de communication	RS485 & CAN (Victron VE.CAN / SolArk / Growatt / Schneider...)

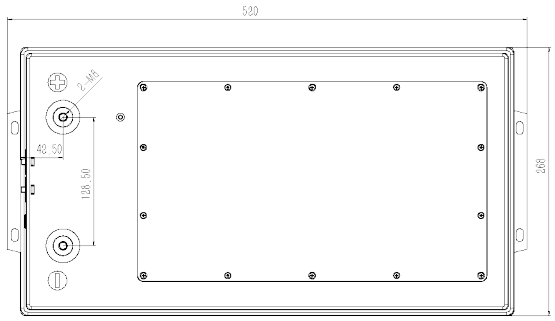

CERTIFICATIONS & CONCEPTION

Conception	16S1P
Certifications	Full Pack Assembly ETL SP-1000 | Cells UL1973 & CSA UL9540A | IEC62619 | IEC62660 | Breaker UL1077 @ CSA C22.2 No. 235-04 | Terminal UL1977
Classification de transport	UN 3480 | CLASS 9
Type de cellule	SquareCell - LiFePO4

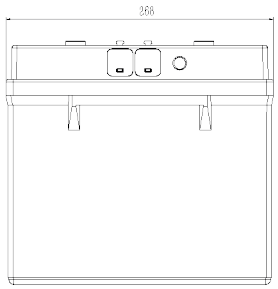

DÉFINITION

COM 1	Pin-1	RS485-B	Communication avec l'onduleur
	Pin-2	RS485-A	
	Pin-3	/	
	Pin-4	CAN-H	Communication avec l'onduleur
	Pin-5	CAN-L	
	Pin-6	/	
	Pin-7	Link-A	Communication parallèle
	Pin-8	Link-B	

DÉFINITION

COM 2	Pin-1	Contact sec (-)	1) Si un avertissement /une protection est déclenché, un contact sec le fermera. (NC) 2) Indiquer normalement : Non
	Pin-2	Contact sec (+)	
	Pin-3	/	
	Pin-4	Tx	RS232 communication
	Pin-5	Rx	
	Pin-6	GND	
	Pin-7	Interrupteur SW+	Interrupteur à distance
	Pin-8	Interrupteur SW-	